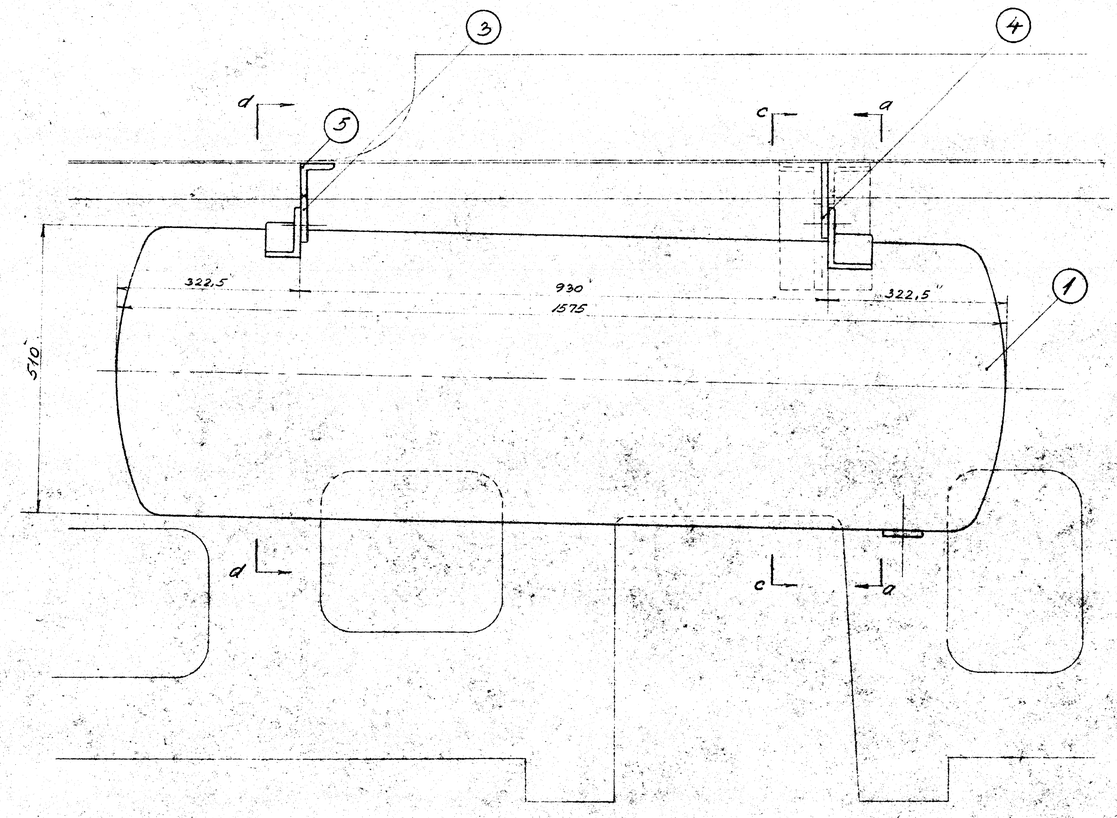

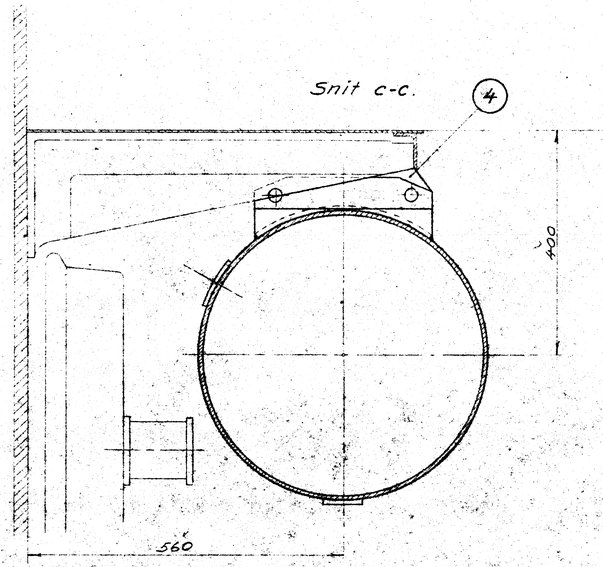

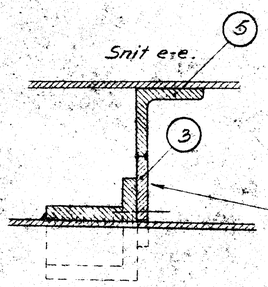

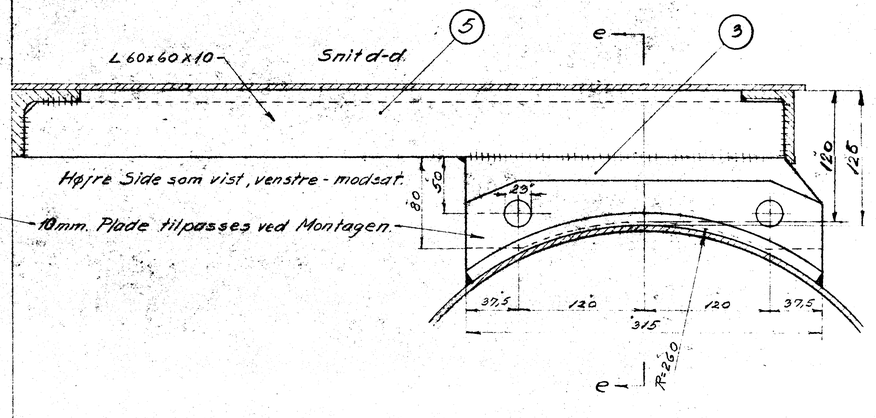

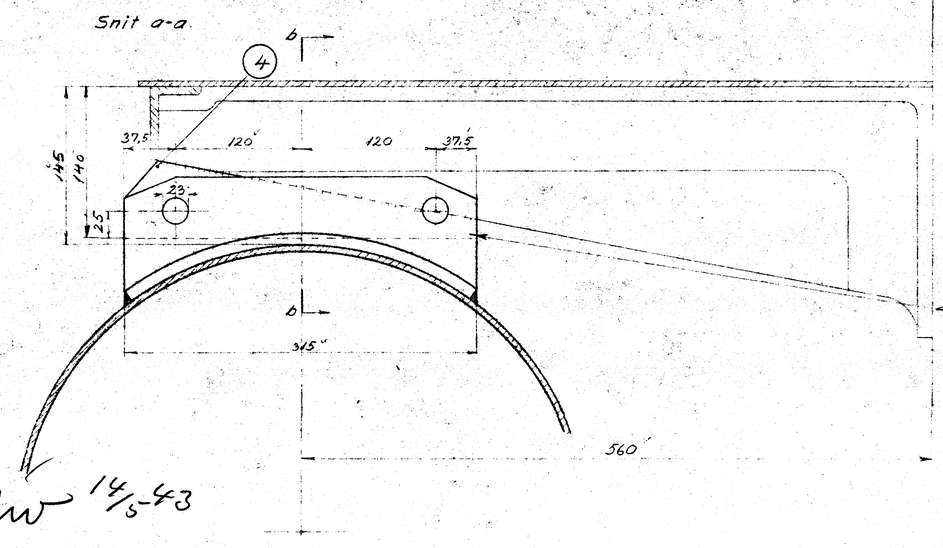

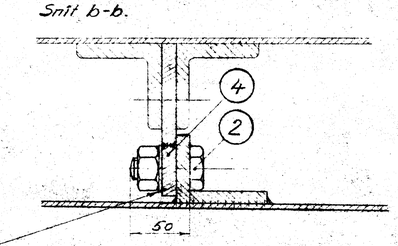

12mm. Plade tilpasses ved Montagen.

Styktal	Genstand	Nr.	Materiale	Tegn. Nr
2	Bærejern 1 Stk. højre, 1 Stk. venstre	5	Flussjern	
2	Plade	4	—"—	
2	—"—	3	—"—	
8	3/4" Bolt Nr. 71 m. Fjederskive	2	—"—	
2	Hovedluftbeholder 300 l.	1		NL. 41g III/IIId

Forandringer

De danske Statsbaner Maskinafdelingen	Maalestok 1:5 1:2,5	Tegn. 24-11-42	B.L.J.
		Kalk.	
		Rev. 12-3-43	[illegible]
Anbringelse af Hovedluftbeholder for Trykluftbremse Loko Litra Q. Nr 337-341.	Q 99 a.		

Arkw 14/5-43